RevNo	Revision note	Date	Signature	Checked

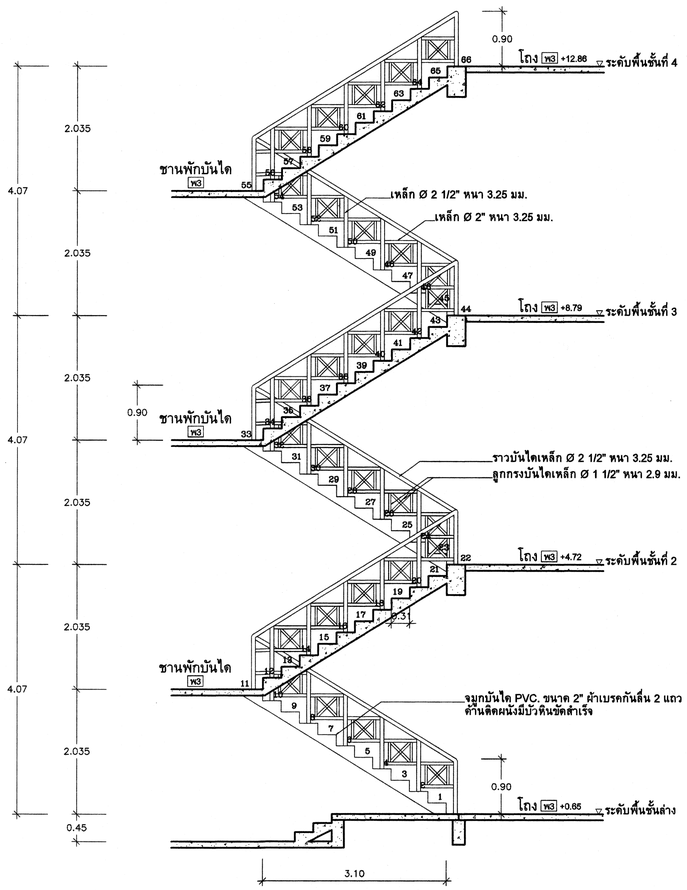

รูปตัด ก 1:50

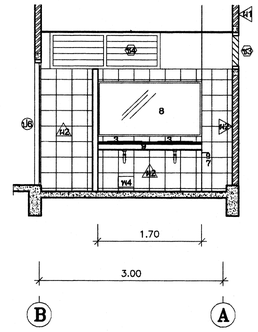

รูปตัด A 1:50

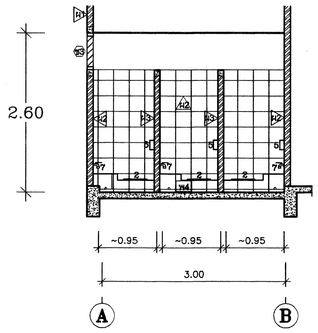

รูปตัด B 1:50

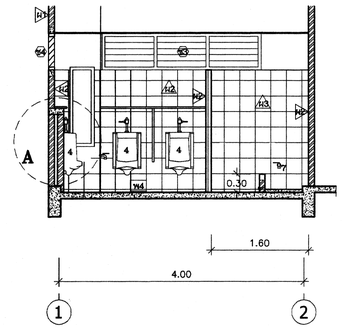

รูปตัด C 1:50

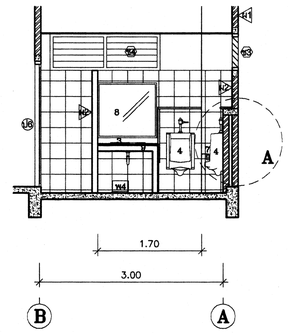

รูปตัด D 1:50

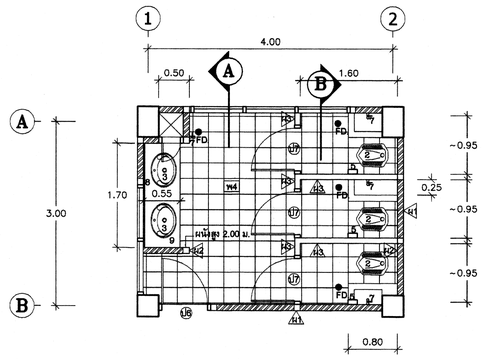

แปลนห้องน้ำ-ส้วม 1 1:50

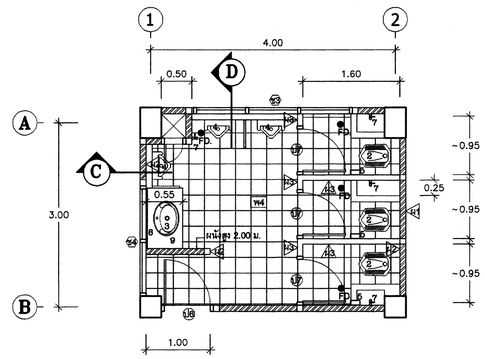

แปลนห้องน้ำ-ส้วม 2 1:50

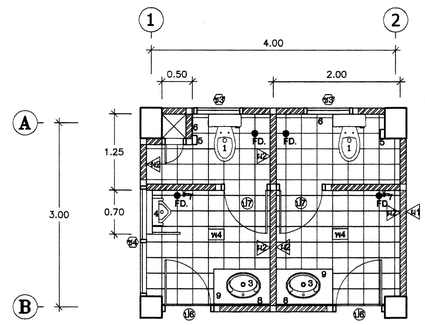

แปลนห้องน้ำ-ส้วม 3 1:50

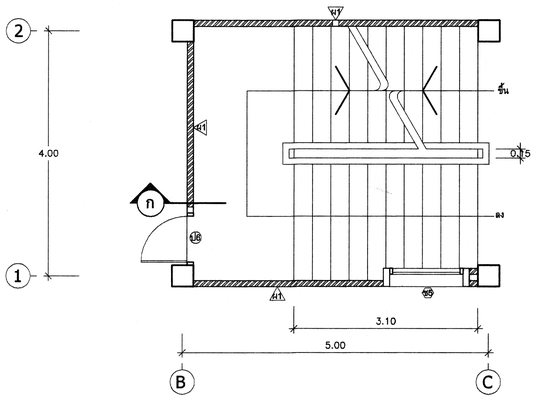

แปลนบันได 1:50

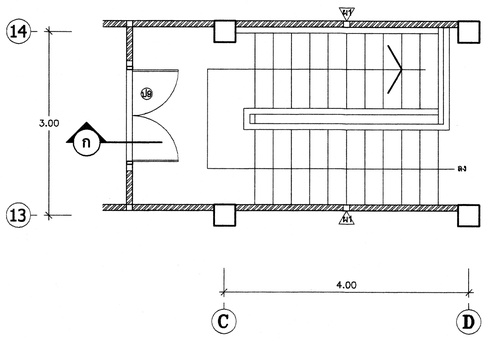

แปลนบันไดหนีไฟ 1:50

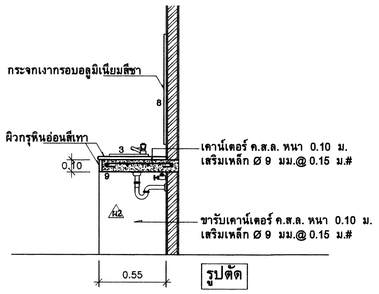

รูปตัด

แบบขยายเคาน์เตอร์ห้องน้ำ 1:25

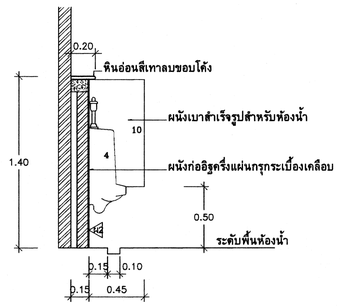

แบบขยาย A 1:25

รายการห้องน้ำ-ส้วม

1 โถส้วมนั่งราบชักโครก (พร้อมอุปกรณ์/STOP VALVE)
2 โถส้วมนั่งยองราดน้ำแบบฝัง
3 อ่างล้างหน้าแบบฝังเคาน์เตอร์ (พร้อมอุปกรณ์ / STOP VAVLE)
คุณภาพเทียบเท่าของ AMERICAN STANDART รุ่น TF-476
4 โถปัสสาวะชายแบบแขวนติดผนัง (พร้อมอุปกรณ์/STOP VALVE)
คุณภาพเทียบเท่าของ AMERICAN STANDART รุ่น TF-6500
5 ที่ใส่กระดาษชำระแบบม้วน
6 สายฉีดชำระ (พร้อม STOP VALVE)
7 ก๊อกน้ำเดี่ยว
8 กระจกเงาอย่างดี กรอบอลูมิเนียมสีชา สูง 0.90 ม. ยาวตลอดเคาน์เตอร์
9 เคาน์เตอร์ ค.ส.ล. ผิวกรุหินอ่อนสีเทา ขาเรือนเหล็กแกรนิต
10 ผนังเบากั้นที่ปัสสาวะ แบบสำเร็จรูปที่ใช้สำหรับห้องน้ำ

FD. ท่อระบายน้ำทิ้งทองเหลืองชุบแบบมีที่ดักกลิ่น Ø 3"

หมายเหตุ

- สุขภัณฑ์ทั้งหมดให้ใช้สีขาว ห้องส้วมทุกห้องมีตะขอแขวนผ้าทองเหลืองชุบ ห้องละ 1 ตัว
- ก๊อกน้ำอ่างล้างหน้าเป็นวาล์วเซรามิค ส่วนอื่นเป็นบอลวาล์ว
- กระเบื้องบุผนัง สูง 2.00 ม.
- ท่อโสโครก PVC. Ø 4" , ท่ออากาศ PVC. Ø 1" , ต่อทุกห้องส้วมออกท่อเมนระบายอากาศ PVC. Ø 2"
- ท่อเมนระบายน้ำทิ้ง PVC. Ø 3" , ท่อแยกเข้าสุขภัณฑ์ PVC. Ø 2"
- ท่อเมนประปา PVC. Ø 1" , ท่อแยกเข้าสุขภัณฑ์ PVC. Ø 1/2" และมีประตูน้ำในช่องท่อทุกชั้น
- ท่อประปาทั้งหมดใช้ PVC. ชั้น 13.5 , ท่อโสโครก-น้ำทิ้งใช้ PVC. ชั้น 8.5
- ท่อโสโครกให้มี CLEAN OUT ใต้พื้น 1 จุด / ห้อง
- สุขภัณฑ์ทั้งหมดให้ใช้ของที่มีคุณภาพเทียบเท่า AMERICANSTANDART
- ที่ประตูน้ำต้องก่อนเข้าด้วยลิ้นหน้าทุกด้าน

กลุ่มมาตรฐานอาคารและสิ่งก่อสร้าง สำนักวิศวกรรมการการอาชีวศึกษา กระทรวงศึกษาธิการ	แบบ : อาคารโรงฝึกงาน 4 ชั้น พื้นที่ 4,000 ตรม.		เลขที่ : 49A04
	สถาปนิก	อรรณพ แก้วปทุมทิพย์ / ตรวจ	แผ่นที่ A 12/12
	วิศวกร	บุญเลิศ น้อยสระ / ตรวจ	รวม 31 แผ่น
	เขียนแบบ	วิลัสดี สนุนดี , เดโช , เกตุ	วันที่ พ.ย. 2548
	แบบแสดง: แบบขยายบันได ค.ส.ล. , แบบขยายห้องน้ำ-ส้วม		ผู้อำนวยการ